PIANTA: GEOMETRIA
scala 1:50

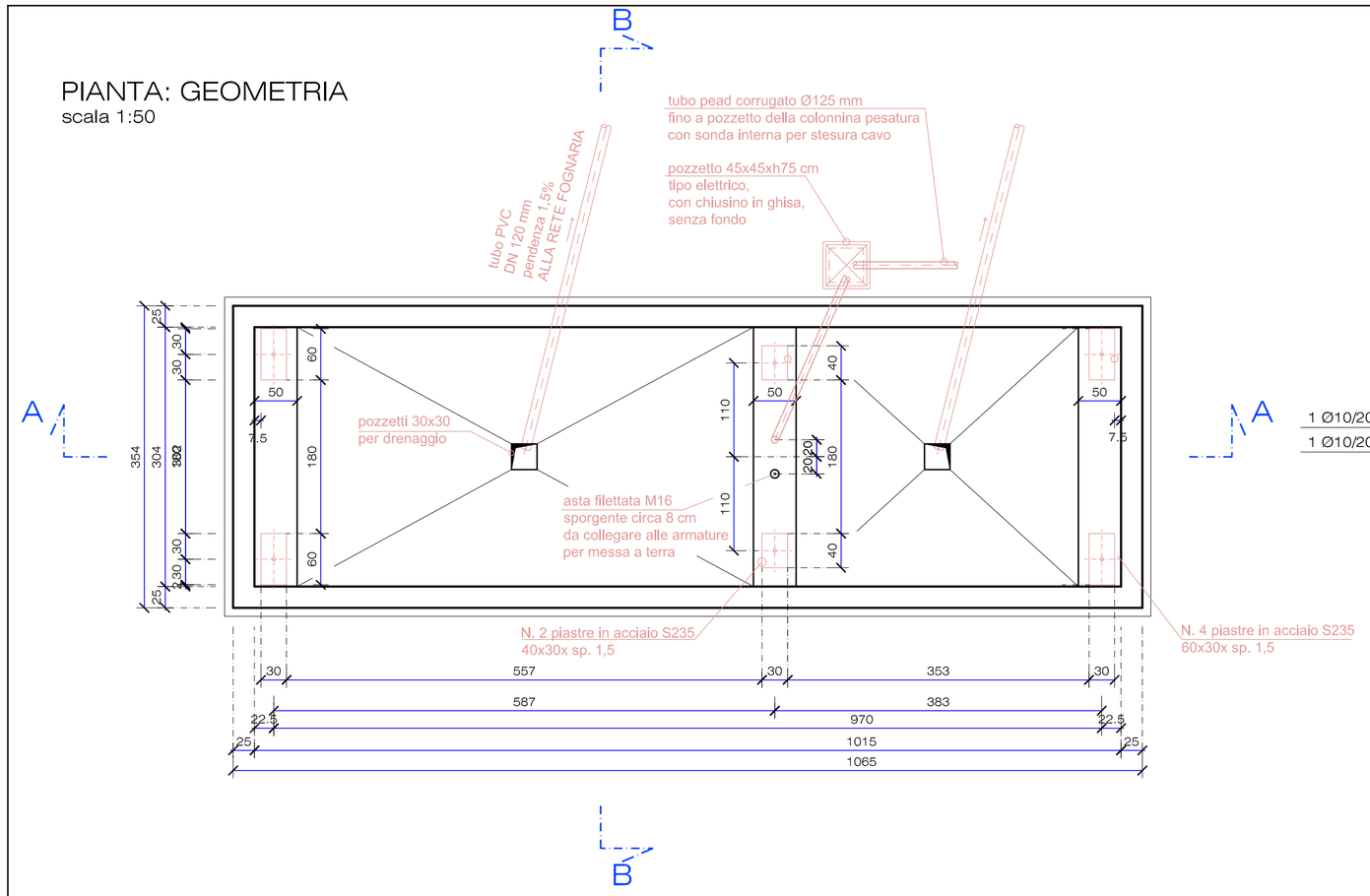

PIANTA: ARMATURE
scala 1:50

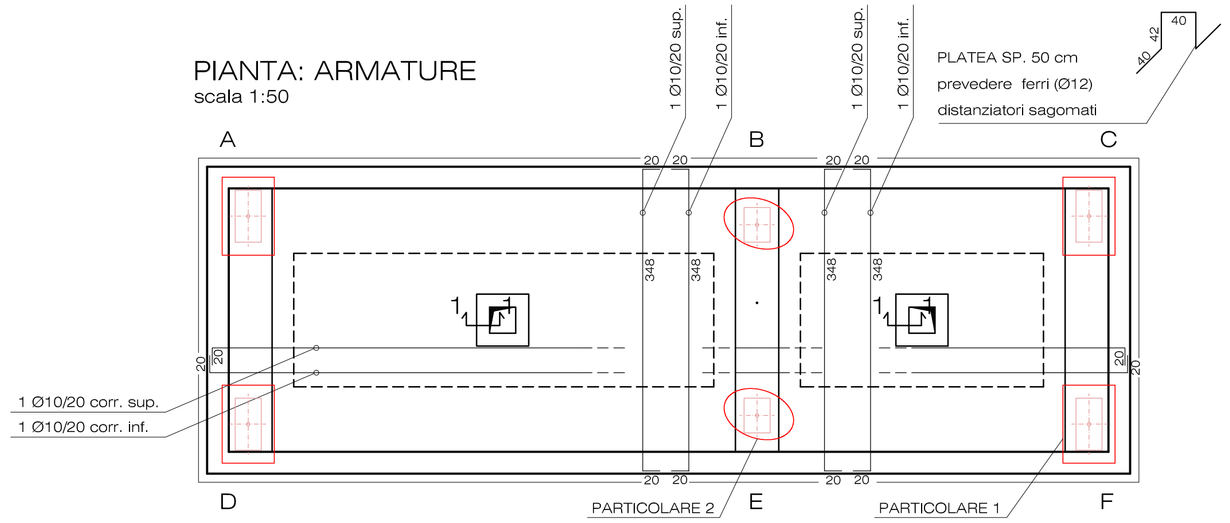

PARTICOLARE 1 - TIRAFONDI
scala 1:20

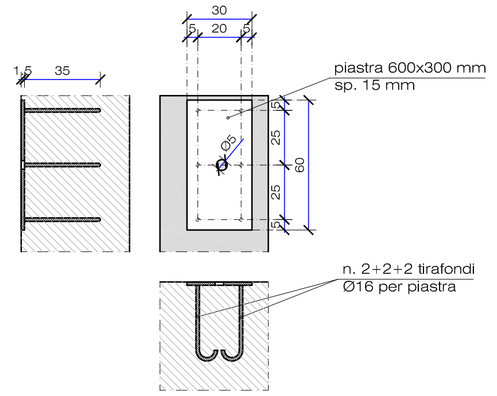

PARTICOLARE 2 - TIRAFONDI
scala 1:20

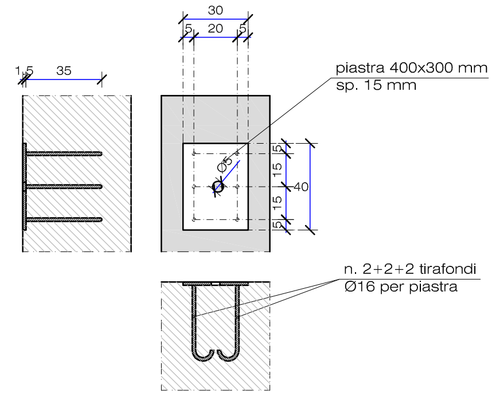

TRAVE: A-B-C
TRAVE: D-E-F
scala 1:50

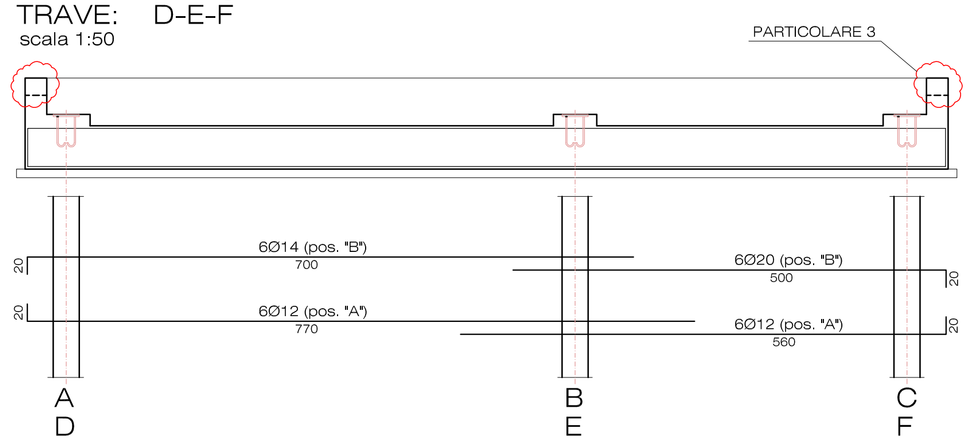

sezione trave: A-B-C
sezione trave: D-E-F
scala 1:20

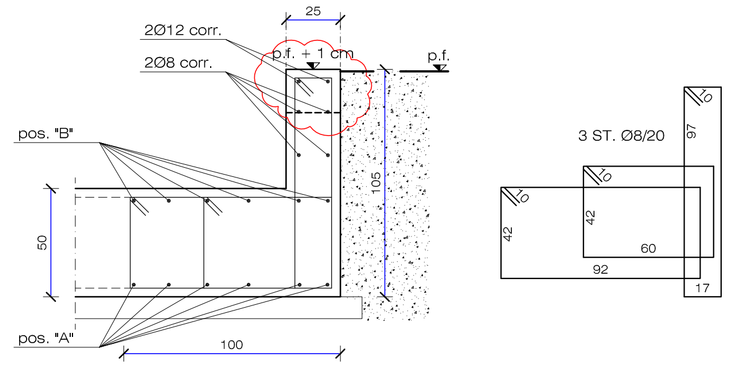

SEZIONE A-A
scala 1:50

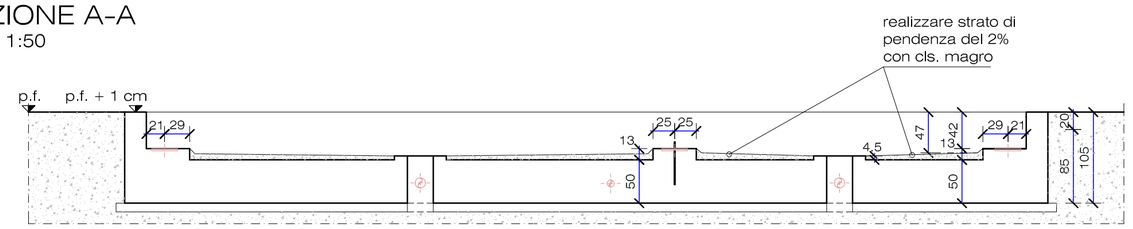

TRAVE: D-A
TRAVE: F-C
scala 1:50

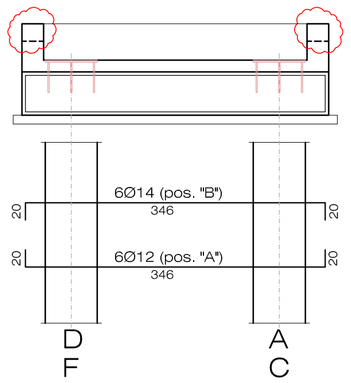

sezione trave: D-A
sezione trave: F-C
scala 1:20

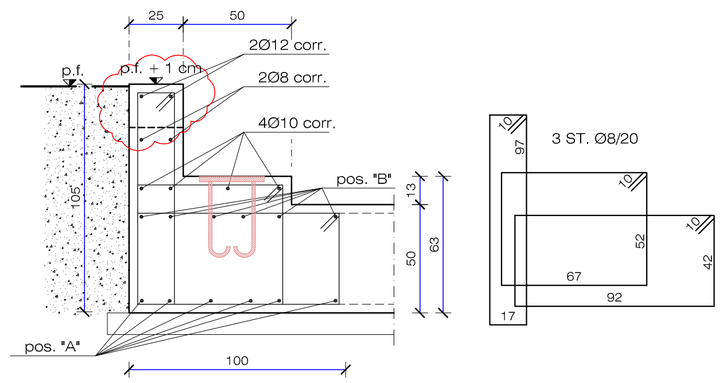

SEZIONE 1-1
scala 1:20

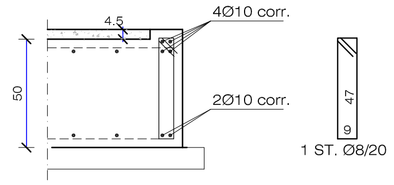

SEZIONE B-B
scala 1:50

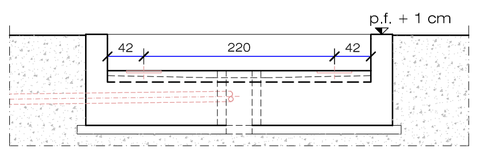

TRAVE: E-B
scala 1:50

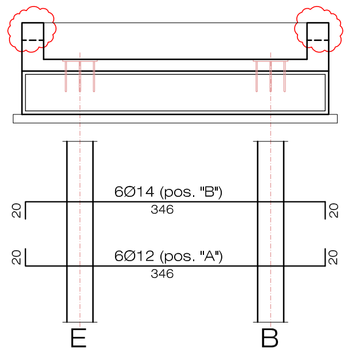

sezione trave: E-B
scala 1:20

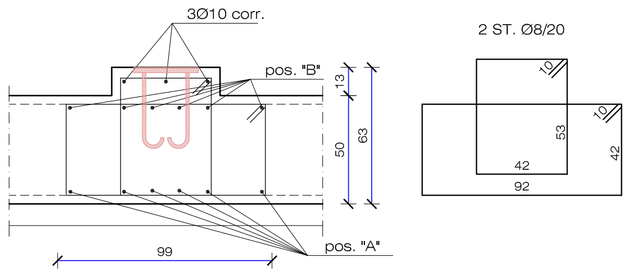

SEZIONE TIPO SCAVO
scala 1:50

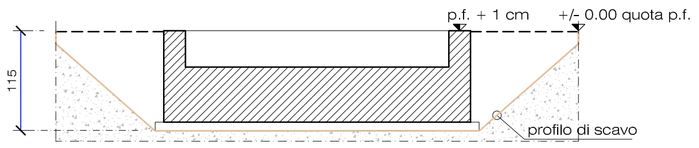

SEZIONE TIPO RIPRISTINO
scala 1:50

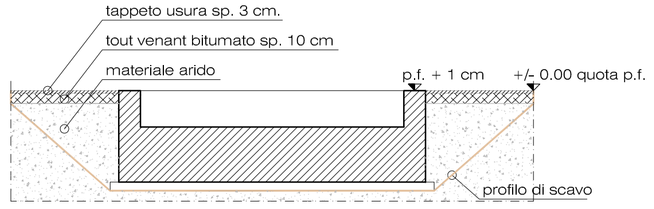

PARTICOLARE 3
scala 1:20

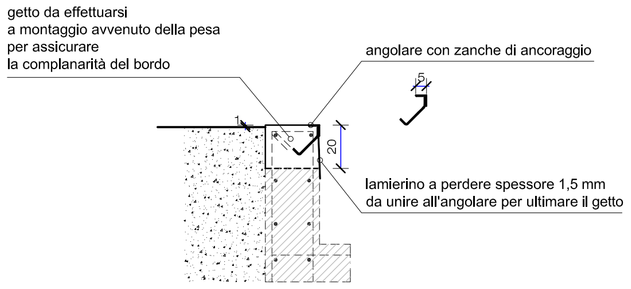

PRESCRIZIONI C.A.:

- Acciaio : B450C (controllato)
  - sovrapposizione barre : minimo 60 x diametro barra
- Calcestruzzo: (UNI EN 206-1:2006 / UNI 11104:2004)
  - calcestruzzo a prestazione garantita

classe di resistenza minima:	C32/40;
classe di consistenza:	S4;
classe di esposizione ambientale:	
FONDAZIONI E MURI:	XC4
diametro massimo degli aggregati:	20 mm
rapporto acqua/cemento max:	0,6
contenuto minimo di cemento:	320 kg/mc
classi di cemento:	32.5

- Procedura di posa in opera del cls:

tempo di attesa massimo del cls in betoniera dalla fine del carico nell' impianto	120 minuti
altezza massima di caduta libera del getto:	50 cm

- Regole di maturazione:

tempo minimo disarmo strutture	28 giorni

- Copriferro per fondazioni: >= 4,0 cm (salvo diversa indicazione)
- Copriferro per muri: >= 4,0 cm (salvo diversa indicazione)
- in tutti i disegni strutturali è da ritenersi valido il particolare disegnato in scala più grande.

ZONA SISMICA 4
N.B. VERIFICARE LE MISURE IN CANTIERE
N.B. AVVISARE D.L. PRIMA DEI GETTI

COMUNE:	BUSTO GAROLFO (MI)
OGGETTO:	MANUTENZIONE STRAORDINARIA, AMPLIAMENTO, ADEGUAMENTO SISTEMA DI DRENAGGIO E SMALTIMENTO DELLE ACQUE DI PIATTAFORMA ECOLOGICA (in via dell'Industria a Busto Garolfo - MI) PROGETTO - PARTICOLARI PESA A PONTE
COMMITTENTE:	Comune di Busto Garolfo, via Armando Diaz n. 1, 20020 - Busto Garolfo (MI); Consorzio dei Comuni dei Navigli, via Cesare Battisti n. 2, 20800 - Albairate (MI)
TAV.	5
PROGETTO:	ESECUTIVO
IL TECNICO :	dott. ing. Paolo PICCIOLI CAPPELLI corso Novara 16 - 27029 - Vigevano (PV) tel fax: 0381-82590 - studio.sapica@gmail.com
SCALA: indicata	DATA: novembre 2016 | AGG: | AGG: | AGG: